FUER DIESES DOKUMENT UND DEN DARIN DARGESTELLTEN GEGENSTAND BEHALTEN WIR UNS ALLE RECHTE VOR! VERVIELFAELTIGUNGEN, BEKANNTGABE AN DRITTE ODER VERWENDUNG SEINES INHALTS SIND OHNE UNSERE AUSDRUECKLICHE ZUSTIMMUNG VERBOTEN!

© vetropack 2000

WE RESERVE ALL RIGHTS IN THIS DOCUMENT AND IN THE INFORMATION CONTAINED THERIN. REPRODUCTION, USE OR DISCLOSURE TO THIRD PARTIES WITHOUT EXPRESS AUTHORITY IS STRICTLY FORBIDDEN!

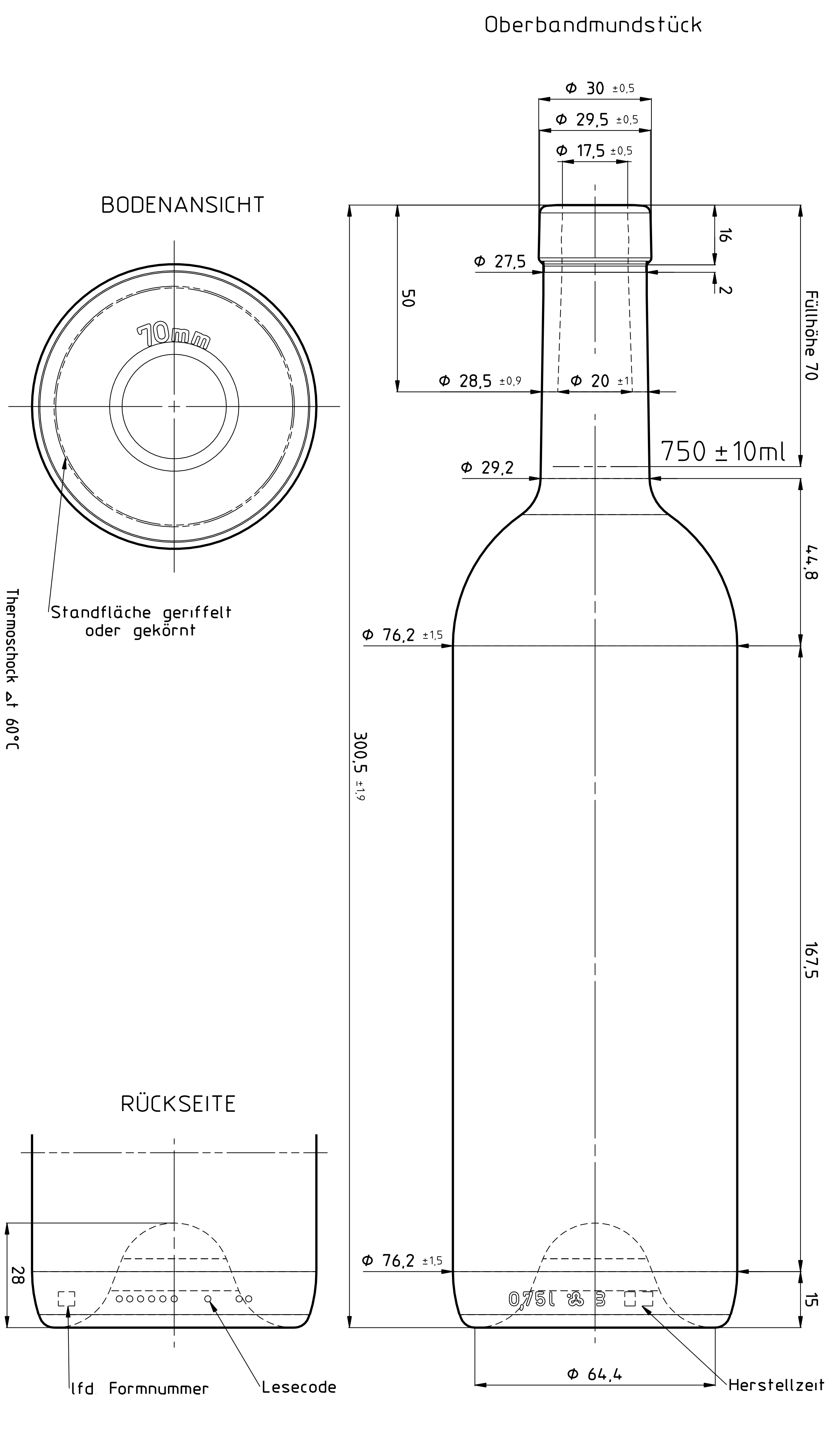

INDEX	AENDERUNGEN / modifications	DAT	NAME
A	neue Artikelnummer, Mundstücksausführung lt 0052 statt 0101	21.04.04	Mes
B	70mm statt Randvoll 768 graviert,	08.06.04	Eb
C	F□llh□he von der Seite in den Boden verlegt, Farben aktualisiert	10.07.07	Mes
E	Abfülltemperatur und Thermoschock eingetragen.	09.10.07	Eb

NICHT TOLERIERTE MASSE NACH NORM DIN 6129
dimensions without tolerances conform to standard DIN 6129

		DAT	VIS
PT GEPRUEFT / PT approved		09.10.07	VIS
FIB FREIGABE / FIB released	WERK POE	09.10.07	VIS
	WERK KRM	09.10.07	VIS
	WERK	DAT	VIS

ABFUELLTEMPERATUR / Filling temperature	≤	15 °c
KONDITIONIERUNGSTEMP / Conditioning temperature	≤	°c
CO2 GEHALT / CO2 content	≤	g/l
ALKOHOLGEHALT / Alcohol content	≤	Vol%
KOPFDRUCK / Axial pressure		daN
VERWENDUNG / Disposal	MW / AW / EW	X (EW)
PROZESS / Process	BB / PB / EPB	X (BB)

VOLUMEN FUELLVOLL / Capacity fillpoint	750 ml ± 10 ml
VOLUMEN RANDVOLL / Capacity brimful	ca 770 ml ± ml
GLASGEWICHT CA / Approx glass weight	500 g
MITTL WANDSTAERKE / Average wall thickness	2.88 mm
HALSANSCHLUSS-D / Neck connection dia	27.5 mm
HALSDURCHGANG-D MIN / Min through bore	16.5 mm
FARBE / Color	PR VG CU

BEMERKUNG / Remarks	EA 067/04
KUNDE / Customer	
AEHNLICH WIE / Similar to	5745 / 77732
ERSETZT NR / Replace No	4W732 0750 0052_C
OFFERT-NR / Offer No	
MASSTAB / Scale	1:1
GEZ / Des	Mes
DAT	21.04.04
DATEITYP / Filetyp	AZ

vetropack
Vetropack Austria GmbH
AT-3380 Poechlarn
Tel 0043-27 57 75 41
www.vetropack.com

BEZEICHNUNG / Designation: 0,75l Bordeaux Exklusiv 500 OB

ARTIKEL-NR / Item No: 4W732 0750 0052

INDEX: E

Date: 11-Oct-07 Time: 09:28 Message: Vetropack to SAP released drawing: Original is archived at the designoffice